ES300 Dørstyring

Elektronisk dørstyring

Beskyttet mod fejlpolarisering og transienter

Forsyningsspænding: 13 VDC - 35 VDC

Tomgangsforbrug: 16 mA

Max. belastning pr. udgang: 1 A

Modeller:

ES300

TEKNISKE DATA

Indgange:

Pin1: Pulsindgang for OP/I betjening
Pin11: Indgang for fristilling af dør

Udgange:

Pin 5: Udgang konstant + når dør åbnes
Pin 8: Signal til lukkeventil (max. 3 spoler)
Pin 9: Signal til åbneventil (max 3 spoler)

Forsyning:

Pin 2: + 24 VDC
Pin 10: - 24 VDC (stel)

FUNKTION

ES300ES300 er et elektronisES300 er et elektronisk
pneumatisk drevne døre.

Puls på pin 1 resulterer i åbning/lukning af døre.

PinPin 5 giver signal når dør en åbnes, denPin 5 giver signal
tiltil styring af f. eks. skoleskilt, nedblænding af
hovedlys, aktivering af hjælpetrin m.v.

belastet me
endend 1 A, anbefales det at lade udgangen end 1 A, anbefa
relæ.

PinPin Pin 8 giver signal til lukkeventilen og pin 9 Pin 8 giv
en åbnes, den

Signal på pinSignal på pin 11 bevirkerSignal på pin 11 bevirke
8 og pin 9) får signal samtidig (dør fri).

Forbindelsesdiagram:

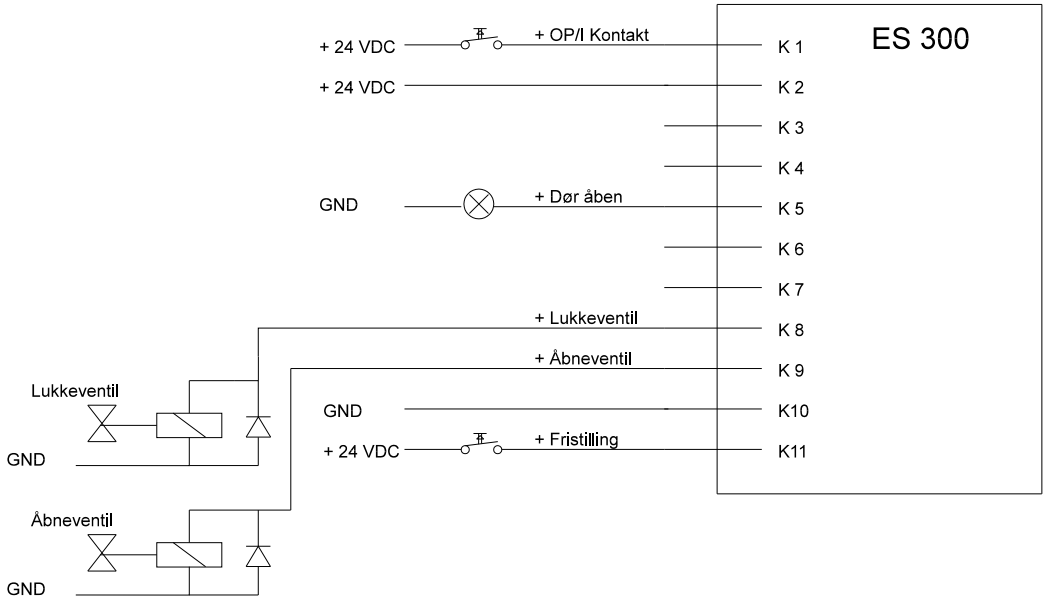

HP Electronik A/S, Rønnebærvej 5, 7400 Herning, Tlf. 97215433, Fax. 97214026