ES365D Dørstyring

Elektronisk dørstyring

Indbyggede sikkerhedsfunktioner

Velegnet til dobbeltdøre

Beskyttet mod fejlpolarisering og transienter

Forsyningsspænding: 13 VDC - 35 VDC

Tomgangsforbrug: 16 mA

Max. belastning pr. udgang: 1 A

Modeller:

ES365D

TEKNISKE DATA

Indgange:

Pin1: Pulsindgang for OP/I betjening
Pin 4: Indgang fra klemsikringskontakt
Pin 7: Indgang for klemsikringssignal
Pin11: Indgang for fristilling af dør

Udgange:

Pin 3: Udgang til låseventil (2 - 8 sek.)
Pin 5: Udgang konstant + når dør åbnes
Pin 6: Udgang til dørpart 2's åbneventil
Pin 8: Signal til lukkeventil (max. 3 spoler)
Pin 9: Signal til åbneventil (max 3 spoler)

Forsyning:

Pin 2: + 24 VDC
Pin 10: - 24 VDC (stel)

FUNKTION

ES365DES365D er et elektroES365D er et elektroniES365D er et elektronisk styrings-funktion v.h.a. en mikrokontafunktion v.h.a. en mikrokontafunktion v.h.a. en mik
pneumatisk drevne døre.
Puls på pin 1 resulterer i åbning/lukning af døre.
SignalSignal på pin 4 vil døren gå opSignal på pin 4 vil døren gå opSignal på pin 4 vil døren gå op
modtagesmodtages i tidsrummet fra der ermodtages i tidsrummet fra der ermodtages i tidsrummet fra der er
indtil låsesignal afgives.
PinPin 5Pin 5 giverPin 5 giver signal når døren åbnes, den kan bruges
tiltil styring af f. eks. skoleskilt, nedblænding af
hovedlys, aktivering af hjælpetrin m.v.
PinPin 7 åbner mulighedPin 7 åbner mulighed foPin 7 åbner mulighed for tidsstyret klemsikrings-

funktionfunktion v.h.a. en mikrokontafunktion v.h.a. en mik
Pin 3Pin 3 giver signal til ventil for
Pin 6Pin 6 giver signal til lukkeventilen til dørpart 2 når
pin 1 aktiveres mere end 0.6 sekunder.
Pin 8Pin 8 giver signal til lukkeventilen til dørpart 1 og åbneventilen til dørpart 2. Dette signal ka
Pin 6, 8 og 9 er hvis udgangene med 3 luftspoler.
Pin 11 gør at begge ventiler får signal (dør fri).
Hvis udgangene, pin Hvis udgangene, pin 3Hvis udgan
medmed meremed mere end 1 A, anbefales det atmed mere end
styre et relæ.

Forbindelsesdiagram:

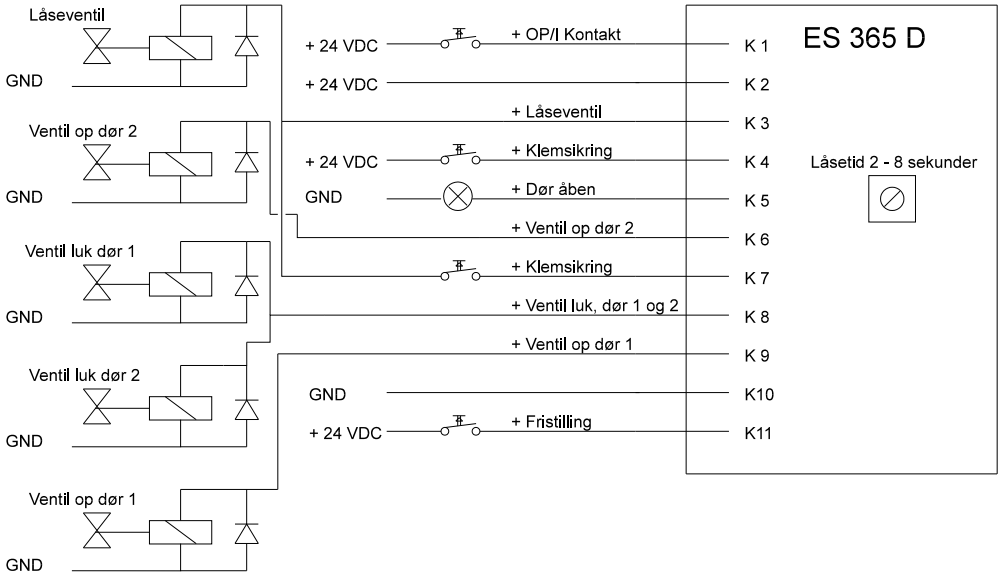

HP Electronik A/S, Rønnebærvej 5, 7400 Herning, Tlf. 97215433, Fax. 97214026