ES365T Dørstyring

Elektronisk dørstyring

Indbyggede sikkerhedsfunktioner

Timerstyret klemsikring

Beskyttet mod fejlpolarisering og transienter

Forsyningsspænding: 13 VDC - 35 VDC

Tomgangsforbrug: 16 mA

Max. belastning pr. udgang: 1 A

Modeller:

ES365T

TEKNISKE DATA

Indgange:

Pin1: Pulsindgang for OP/I betjening
Pin 4: Indgang fra klemsikringskontakt
Pin 6: Indgang for tænding, styrer pin 3 og 5
Pin 7: Indgang for klemsikringssignal
Pin11: Indgang for fristilling af dør

Udgange:
Pin 3: Udgang til låseventil (2 - 8 sek.)
Pin 5: Udgang konstant + når dør åbnes
Pin 8: Signal til lukkeventil (max. 3 spoler)
Pin 9: Signal til åbneventil (max 3 spoler)

Forsyning:
Pin 2: + 24 VDC
Pin 10: - 24 VDC (stel)

FUNKTION

ES365TES365T er et elektronisk dørstyringsmodul for pneumatisk drevne døre.
PulsPuls på pin 1 resulterer i åbning/luknPuls på pin 1 resulterer i åbning/luknPuls på pin 1 resulterer i åbning/luknPuls på pin 1 resulterer i åbning/lukni
VedVed signal på pin 4 vil døren gVed signal på pin 4 vil døren gVed signal på pin 4 vil døren gVed signal på pin 4 vil døren gVed signal på pin 4 vil døren gVed signal på pin 4 vil døren g
kankan modtages i tidsrum met fra der er givet lukke-
signal indtil låsesignal afgives.
PinPin 5 giver signal nårPin 5 giver signal når døPin 5 giver signal når døPin 5 giver signal når døPin 5 giver signal når dø
aktaktiveret,aktiveret, den kan bruges til styring af f. eks.aktiveret, den kan bruges til styring af f. eks.aktiveret, den kan bruges til styring af f. eks.aktiveret, den kan bruges til styring af f. eks.aktiveret, den kan bruges til styring af f. eks.aktiveret, den kan bruges til styring af f. eks.
skoleskilt,skoleskilt, nedblændinskoleskilt, nedblænding afskoleskilt, nedblænding af hovedlys, aktivering af
hjælpetrinhjælpetrin m.v. Hvishjælpetrin m.v.Hvis der ikke er spændinghjælpetrin m.v. Hvis der ikke er spænding på pin 6,

aktiveres pin 3 og pin 5 ikke.
PinPin 7 åbner mulighed for tidssPin 7 åbner mulighed for
funktionfunktion v.h.funktion v.h.a. enfunktion v.h.a. en mik
Pin 8 og 9 vil give signal til lukke- og åbneventiler. Dette signal
Pin 8 og 9 må højst tilsluttes 3 luftspoler.
Pin 11 gør at begge ventiler får signal (dør fri).
Hvis udgangene, pin 3Hvis udgangene, pin 3Hvis udgangene, pin 3Hvis udgangene, pin 3Hvis udgangene, pin 3Hvis udgan
mere end 1 A, skal der anvendes relæer.
styrings-relæ.

Forbindelsesdiagram:

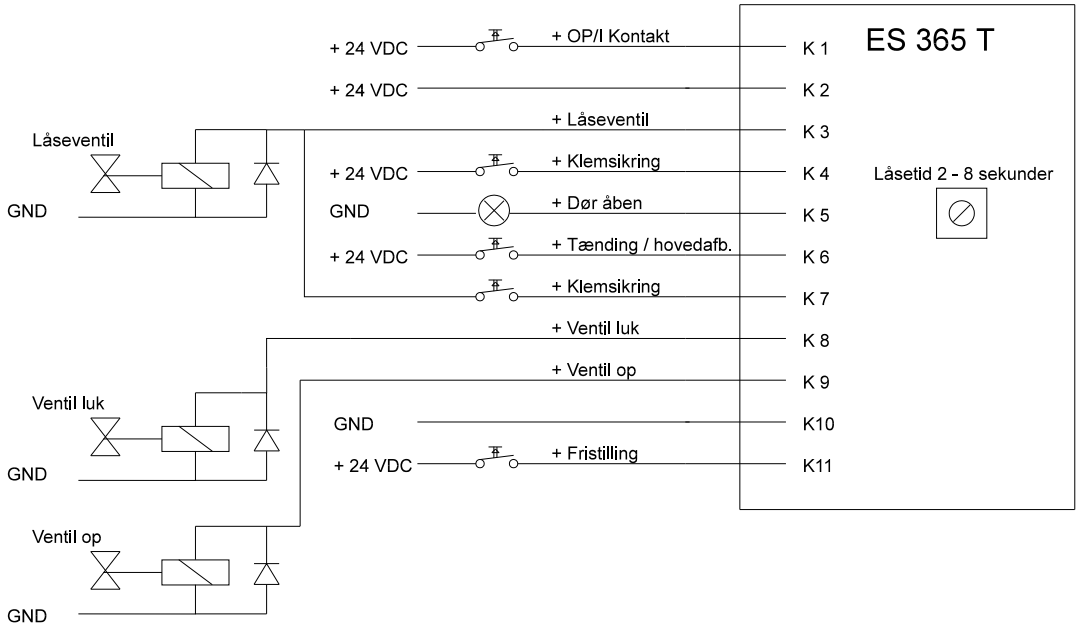

HP Electronik A/S, Rønnebærvej 5, 7400 Herning, Tlf. 97215433, Fax. 97214026