Gatemaster WMNC1

Dørstyring til elektrisk drevne døre

Indbyggede sikkerhedsfunktioner

Sikret mod overbelastning

MTBF > 20.000 Hrs

Temperaturområde: -25 C - +60 C

Forsyningsspænding: 24 VDC (+25%/ - 30%)

Max. motorforbrug: 10 A

Modeller:

WMNC1

Options:

Modeller til 12 VDC

Modeller til 36 VDC

TEKNISKE DATA

Alle tilslutninger er AMP CPC-stik i 4 og 14 polede udgaver.

Motortilslutning via 4-polet stik (S3).

Tilslutninger for kontakter og følere er samlet i 14 polet stik.

Der er tilslutningsmulighed for to følere af namur-typen.

Forsyningsspænding: 24 VDC (+25% -30%)

Tomgangsforbrug: 100 mA

Motorforbruget er begrænset til max. 10 A.

FUNKTION

Gatemaster er en styring af dør med styring af en dør drevet af en elektromotor (DC).

Styringen er opbygget med sikkerhedskredsløb som skal forhindre skader på personer og ting ved passage af døren under åbning og lukning.

Sikring mod at komme i klemme er lavet således at man er sikret både via kontakt på dørkanten og ved overbelastning sker en delvis åbning af døren og den er lukket til

Materiellet er beskyttet på den måde at overbelastning sker en delvis åbning af døren og den er lukket til forhindre skader på personer og ting ved

Forbindelsesdiagram:

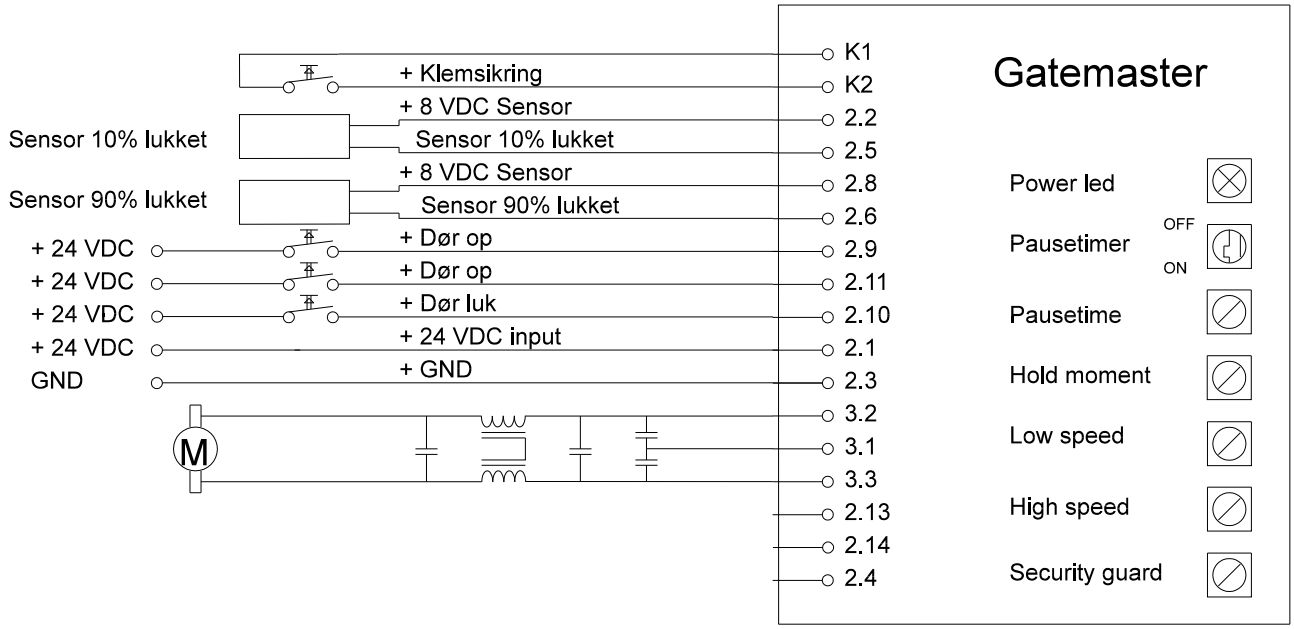

HP Electronik A/S, Rønnebærvej 5, 7400 Herning, Tlf. 97215433, Fax. 97214026